Manual de instalación Pisos laminados de Colombia.

¡Leer antes y durante la colocación! Por favor, en primer lugar leer completamente el manual de instrucciones de colocación.

Preste atención a estas indicaciones para poder conservar el derecho a garantía.

Existen diferentes posibilidades de colocación en función del ámbito de utilización:

1. Colocación rápida y sin utilizar aglutinantes (PEGAMENTOS)

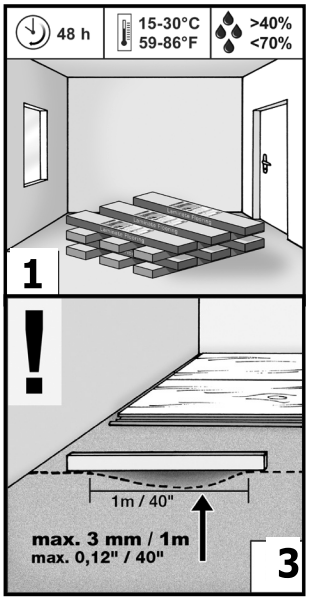

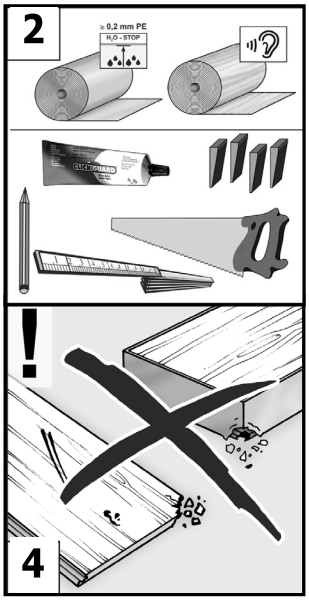

Preparación: por favor, guarde el paquete 48 horas antes de su utilización para que se aclimate a las condiciones ambientales, al igual que las láminas **[1]**. Las condiciones previas esenciales para la colocación y para una larga duración del suelo laminado son una temperatura ambiente de 15 – 30° C y una humedad relativa entre 40 – 70%.

Material y herramientas: film de plástico PE, cuña distanciadora, ayuda para el montaje, base insonorizante, sierra, lápiz, cinta métrica; **[2]**

El subsuelo sobre el que se colocará el laminado deberá estar preparado de tal forma que el suelo laminado y/o SPC pueda colocarse de conformidad con el manual de instrucciones del fa-bricante. Los subsuelos adecuados serían, entre otros, suelos minerales (como por ejemplocemento, hormigón, asfalto), placas de madera y suelos con tablas de madera. El subsu-elo deberá encontrarse completamente plano, seco, limpio y ser apto para la colocación.Las irregularidades en el suelo superiores a 3 mm y hasta 1 m deberán solventarse deforma adecuada (según DIN 18202) **[3]**. La nivelación del subsuelo puede comprobarse deforma sencilla con una regla con nivel o un nivel grande. Antes de realizar la colocación del laminado SPC sobre suelos minerales, como por ejemplo hormigón, cemento, anhidrita y baldo-sas de piedra, entre otros, deberá realizarse una medición de la humedad. El pavimento nodeberá superar la siguiente humedad residual antes de la colocación:

Cemento:	con calefacción por suelo radiante	< 1,8% CM;
	sin calefacción por suelo radiante	< 2,0% CM
Anhidrita:	con calefacción por suelo radiante	< 0,3% CM;
	sin calefacción por suelo radiante	< 0,5% CM

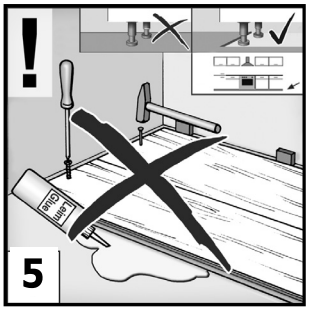

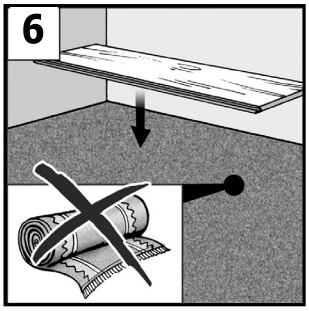

No debe haber resaltos, escalones o irregularidades similares. Los residuos de construcci-ón, como los restos de enlucido, yeso o similares, debe eliminarse por completo. También deben evitarse las grietas en la superficie de aplicación. Para que las posibles reclama-ciones por daños tengan plena validez, deben observarse las disposiciones de la norma ATV DIN 18365 y del procedimiento de contratación para obras de construcción VOB/B, art. 4, párr. 3.

Compruebe que los paneles no presenten defectos bajo una fuente de luz adecuada. Los tablones con defectos visibles que se encuentren fuera de las tolerancias aplicables, como las desviaciones de altura, brillo, dimensiones y color, se deben excluir y se reemplazarán sin costes adicionales **[4]**. Los paneles que ya han sido utilizados ya no podrán ser objeto de reclamaciones.

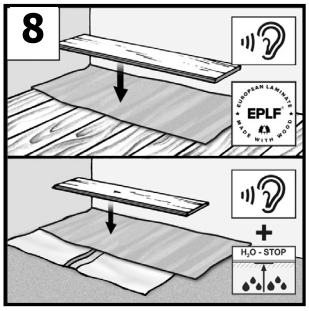

¡Los suelos laminados y SPC deberán colocarse simplemente, no deberán clavarse, atornillarseo fijarse de otro modo al subsuelo! La colocación de objetos muy pesados (p. ej., coci-nas empotradas) también tiene un efecto de fijación. Se recomienda instalar las cocinasempotradas y los armarios empotrados antes de la aplicación y colocar el piso laminadosolo hasta detrás del zócalo. ¡Si no se cumplen estos requisitos, no se podrá hacer valerninguna reclamación **[5]**!

Las moquetas o alfombras deberán retirarse siempre ya que no son un subsuelo adecuado. La moquetasituada debajo del laminado o SPC podría moverse y someter a los machos de las láminas a movimientos y provocar fuertes presiones en la zona de los cantos. Esto daña a los suelos machihembrados y hace que se formen fugas. Las moquetas deberán retirarse también pormotivos higiénicos. La humedad resultante puede causar la formación de moho y bacterias **[6]**.

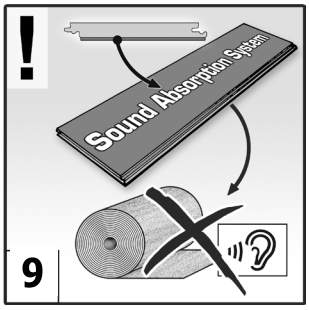

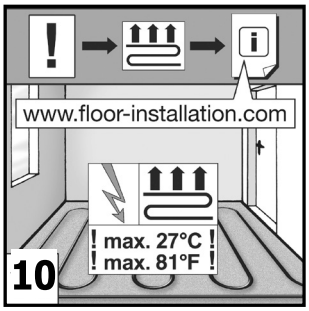

Pisos Laminados
de COLOMBIA

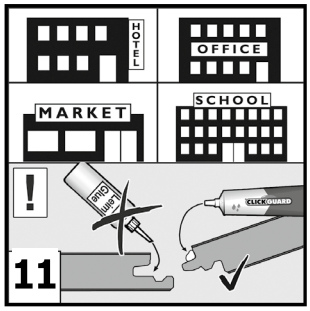

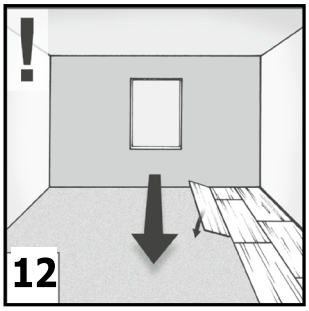

La base insonorizante deberá colocarse de forma plana, sin que se solape **[8]**. Si el piso laminado ya lleva integrado un sustrato aislante, no es necesario colocar un sustrato aislante adicional **[9]**.

El uso de sistemas de calefacción por suelo radiante (agua caliente/electricidad) solo es posible si se cumplen los correspondientes requisitos de instalación y funcionamiento **[10]**. La entrega y la instalación del sistema de calefacción por suelo radiante deben ser realizadas por una empresa especializada de acuerdo con los criterios de calefacción correspondientes y los últimos avances tecnológicos. Deberá elaborarse y firmarse el correspondiente protocolo de calefacción y enfriamiento. El sistema de calefacción por suelo radiante debe colocarse y funcionar en toda la superficie de la habitación. No se permite usar sistemas de calefacción parcial por suelo radiante parciales. La temperatura de la cara inferior del piso no debe superar 33°C en ningún punto. Se desestimará cualquier reclamación relacionada con la operación o la instalación de un sistema de calefacción por suelo radiante si no se cumplen los requisitos descritos anteriormente. Las reclamaciones solo tendrán validez si se cumplen nuestras condiciones generales de garantía

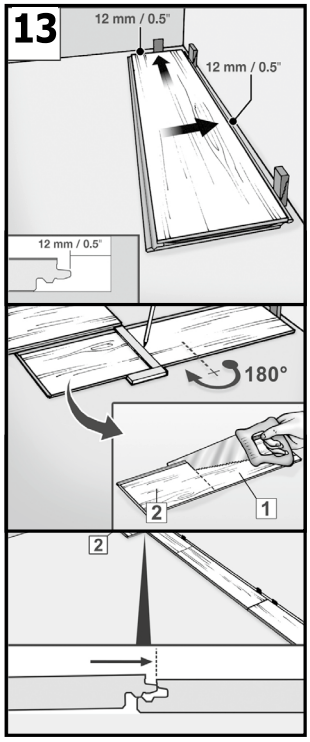

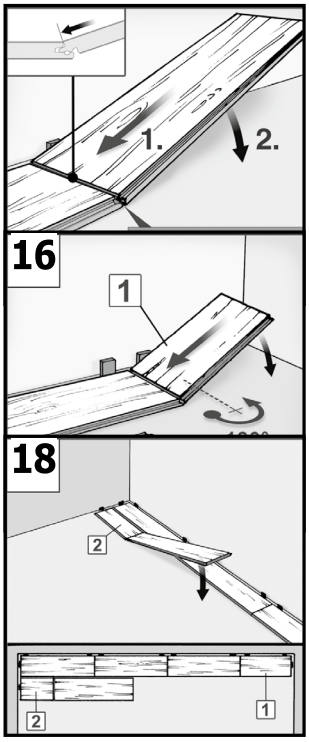

Es recomendable antes de realizar la colocación del laminado distribuir los paneles en función de sus dimensiones y de sus matices de color. Los paquetes abiertos deberán utilizarse en el acto.

Colocación del laminado: Recomendación: coloque los paneles preferiblemente en la dirección de la luzprocedente de una fuente luminosa adecuada **[12]**.

En el caso de paredes no rectilíneas traslade la dirección de la pared sobre la primera línea de paneles y sierre los paneles de forma adecuada. Antes de la colocación del laminado, realice también una medición de la profundidad de la estancia. Si la última línea de paneles tuviese que contar con un ancho menor de 5 cm, deberá distribuir la medida restante disponible de forma homogénea sobre la primera y la última fila de paneles de forma que ambas filas puedan cortarse con el mismo ancho del panel.

Comenzar con la colocación del laminado o SPC por la esquina izquierda de la estancia. Colocar el primer panel con el lado macho orientado hacia la pared y mediante cuñas distanciadorasajustar la distancia con el borde. La distancia será de 8 – 12 mm (junta de dilatación) conrespecto a la pared, radiadores, columnas, topes de puertas, etc. **[13]**.

Colocar un segundo panel con la cara frontal (lado corto) con un ángulo de 30° en el perfil hembra del primer panel anteriormente colocado **[14]** y colocar en el suelo. Se deberá procurar que los cantos longitudinales se sitúen alineados y que no formen desniveles, sino una línea recta.
Esto es importante, ya que para la colocación de la 2ª fila de paneles éstos deberán encajar sin dejar juntas a lo largo del perfil longitudinal.

Colocar más paneles hasta finalizar la 1ª fila.

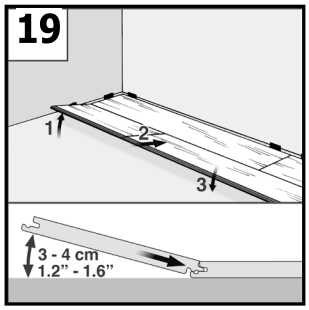

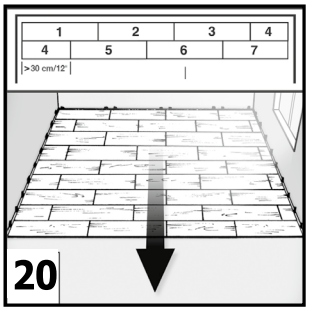

Colocar el último panel en la fila **[15]** para ajustar/cortar para girar 180°, con el lado decorativo hacia arriba sobre la fila ya disponible (hembra contra hembra) y el lado de la pared. Dejar una distancia en la cara frontal de 12 – 15 mm. Marcar la longitud de los paneles y serrar. Para evitar que se produzcan astillas, el lado decorativo deberá situarse mirando hacia abajo antes de proceder a serrarlo con una sierra de calar eléctrica o circular manual. Cada nueva fila deberá comenzar con la pieza restante (de al menos 20 cm de longitud) de la fila anterior.

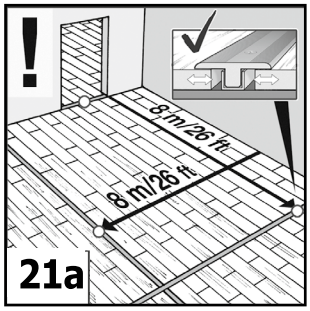

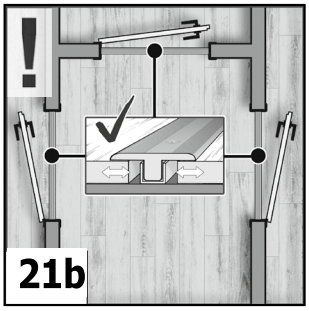

Colocar la pieza del panel de la segunda fila de tal manera que los extremos del panel de la 1ª y la 2ª fila estén colocados respectivamente de forma paralela pero no encajados **[17]**. Esto quiere decir que el lado macho de la 2ª fila queda sobre el lado hembra de la 1ª fila. Antes de continuar encajando el resto de los paneles colocar el final de la 2ª fila.Proceder en este caso de la misma manera que con la 1ª fila **[18]**.

Una vez que la 2ª fila esté situada completamente al lado de la 1ª fila, ésta deberá levantarse en el lado izquierdo sobre el lateral que apunta hacia la habitación (lado macho) aproximadamente 3-4 cm **[19]**.

Pisos Laminados
de COLOMBIA

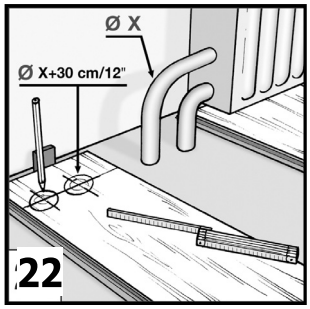

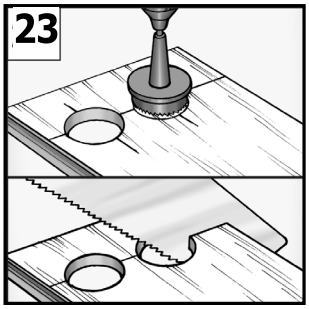

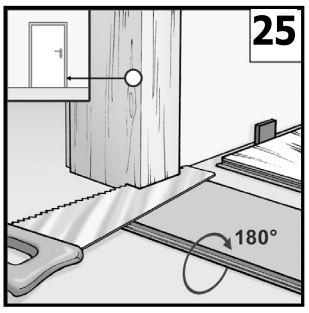

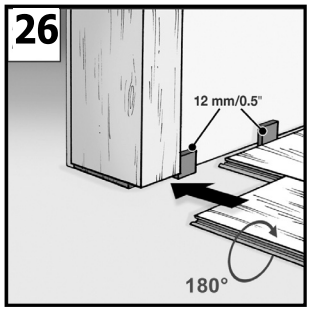

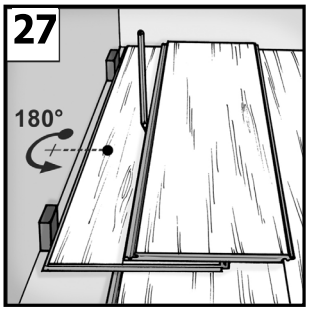

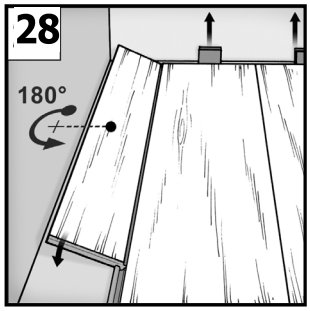

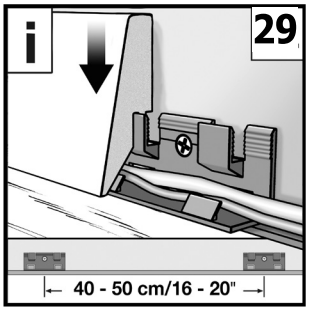

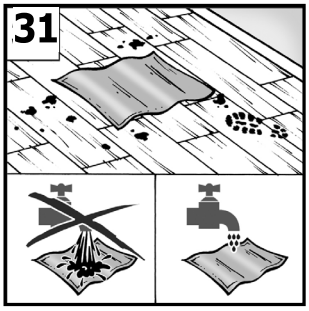

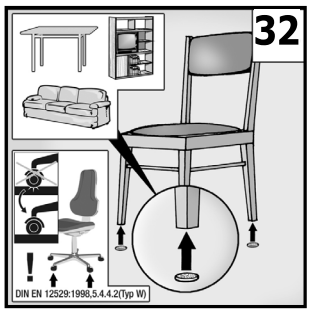

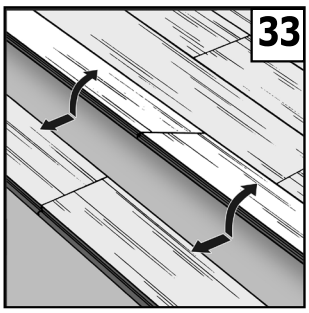

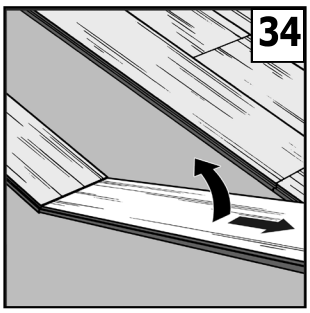

Los machos de los paneles de la 2ª fila deberán encajarse en el lado hembra levantado de la 1ª fila. Si se presionan los paneles, encajará la unión mediante un clic. Repetir este proceso con toda la 2ª fila (procedimiento en cremallera), hasta que las filas 1ª y 2ª queden encajadas sin juntas y sin diferencias de nivel. Al realizar la unión de la primera y la segunda fila se deberá procurar que los paneles queden colocados sin diferencias de nivel. La colocación de las siguientes filas deberá realizarse al igual que con la 2ª fila observando que siempre se deje una junta de dilatación transversal suficiente **[20]**.

Para las superficies de colocación de más de 8 m de longitud o de ancho o en el caso de estancias llenas de ángulos serán necesarias las fugas de dilatación (de al menos 2 cm de ancho) **[21a]**. Sólo de esta manera el suelo podrá dilatarse o contraerse en función de los cambios meteorológicos. Tenga en cuenta este aspecto también en el caso de una colocación que sobrepase más de una habitación. En este caso las superficies deberán interrumpirse en el área del marco de la puerta. Las juntas de movimiento pueden cubrirse de forma adecuada con los correspondientes perfiles **[21b]**.

Para los radiadores deberán realizarse agujeros de taladro que deberán ser 3 cm superiores al diámetro del tubo. Serrar la "pieza de adaptación", encolar, ajustar y fijar con la ayuda de una cuña hasta que la cola haya endurecido. A continuación, revestir los agujeros con manguitos para radiadores **[22, 23, 24]**.

Los marcos de las puertas de madera deberán acortarse de tal forma que un panel con aislamiento acústico para ruidos incluyendo una separación de 2 – 3 mm distancia pueda pasar por debajo **[25, 26]**.

Tras la colocación retirar las cuñas de separación **[28]**.

Para un encaje perfecto se deberán fijar las sujeciones para los rodapiés a una distancia de 40 – 50 cm de la pared y se deberán colocar los rodapiés cortados a medida **[29]**.

Limpieza y cuidados

Retirar la suciedad que no haya quedado adherida con una escoba o mediante un aspirador de polvo apto para suelos duros **[30]**.

Para la limpieza de mantenimiento regular deberán utilizarse únicamente limpiadores recomendados por el fabricante de las láminas. Los barnices y los limpiadores con aditivos de cuidados como la cera, el aceite u otros no son adecuados para el tratamiento de las superficies de suelos laminados. El suelo laminado no deberá pulirse **[30]**.

Las pisadas y la suciedad pueden eliminarse con un paño escurrido. Deberá evitarse que quede humedad remanente **[31]**.

Deberá prestarse especial atención sobre el laminado en lo que respecta a macetas y jarrones. En estos casos deberán emplearse medios que no dejen que el agua se filtre.

Tratar y retirar la suciedad endurecida de forma puntual mediante un spray limpiador o acetona. No aplicar sobre la superficie del suelo laminado productos selladores adicionales.

¡Advertencia! Deberá protegerse el suelo frente a grietas y ralladuras. Utilizar para la zona de entrada un felpudo con un tamaño adecuado.

Las patas de los muebles de madera, metal o plástico deberán revestirse con tacos de fieltro. Utilizar únicamente sillas de oficinas con ruedas blandas (DIN 12529) **[32]** o recubrir la zona de la silla con una lámina protectora. Siempre que se tengan en cuenta estas indicaciones aumentará el nivel de conservación de su suelo laminado y los derechos de garantía se mantendrán intactos.

Reposición o desmontaje de elementos

La sustitución o el desmontaje sin deterioro de paneles colocados de forma flotante en áreas domésticas e industriales se lleva a cabo en primer lugar mediante el aflojamiento de toda la hilera de forma longitudinal, inclinándola para sacarla del bloqueo **[33]**. Por último, coloque los paneles planos sobre el piso por el lado de la cabeza y en ángulo por el lado estrecho y suelte la unión **[34]**. Trabaje con especial esmero y cuidado para evitar daños dentro de las zonas de acanaladura y lengüeta.